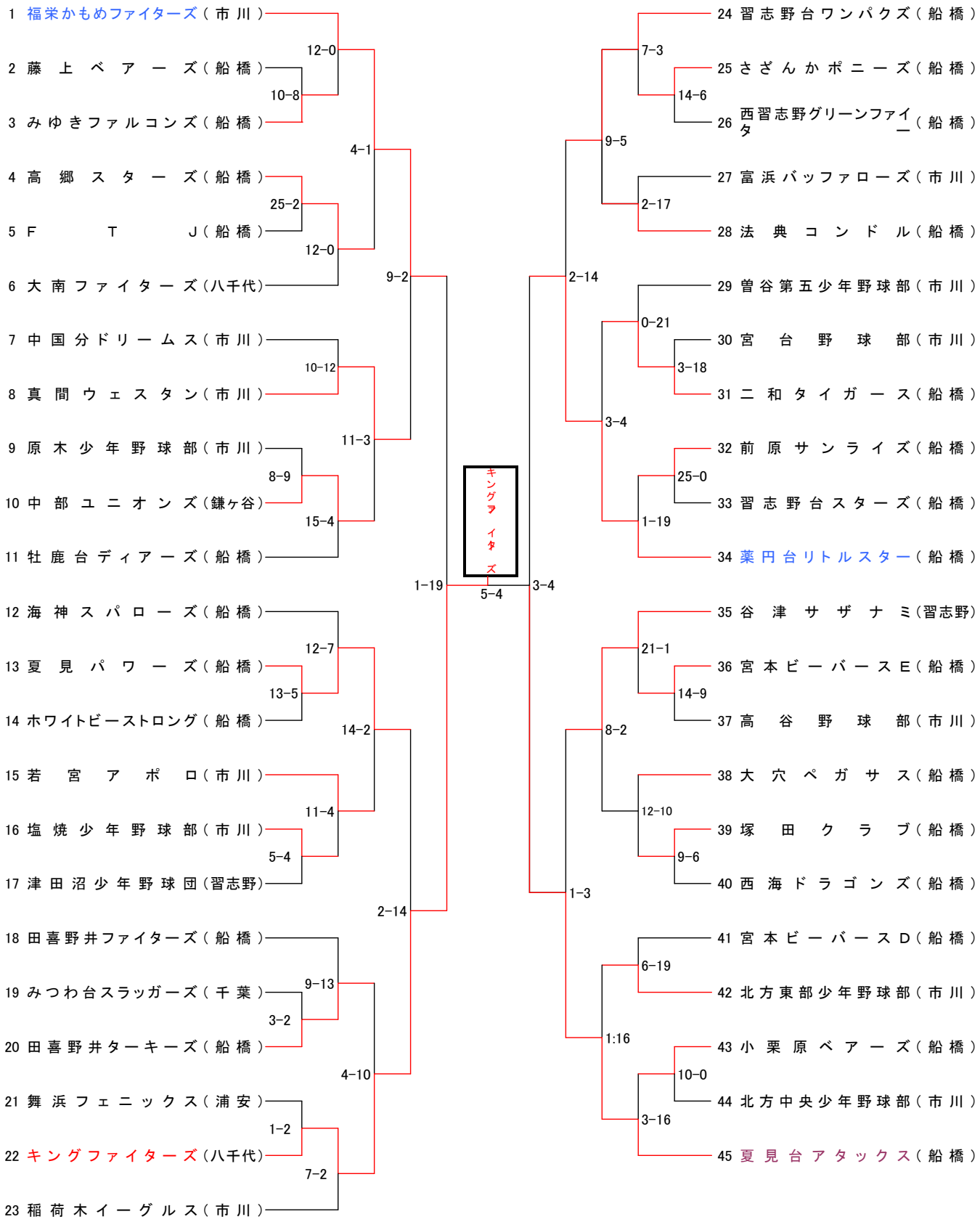# 第16回　サンボーイズ杯　ルーキートーナメント大会